VEMO Cerradura de puerta

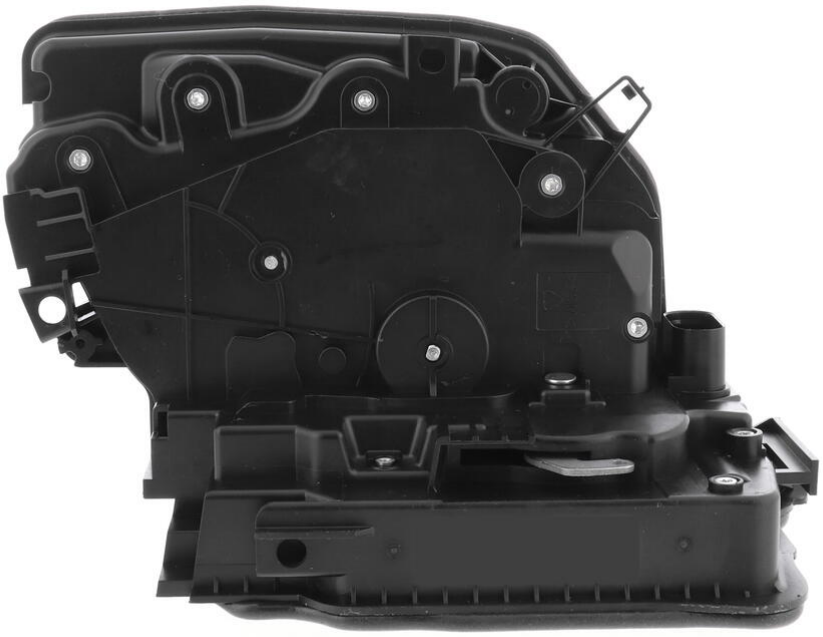

También compatible con	BMW X5 (F15, F85)
Lado de montaje	Delante, izquierda
Sistema de cierre	con cierre centralizado, sin bloqueo doble
Equipamiento de vehículo	para vehículos sin auxiliar de tirador de puerta
Referencia artículo par	V20-85-0072
Vehículo con dirección a la izquierda / derecha	para vehic. dirección izquierda

X-Ref: 51 21 7 281 931

V20-85-0071

ES - VEMO VEMO Cerradura de puerta (17.05.2024 02:29 Uhr)

Puede encontrar información detallada sobre los vehículos en las listas de vehículos en www.vierol-shop.de.
Las ofertas temporales sólo son válidas hasta fin de existencias. Sujeto a venta previa. Se aplican nuestras Condiciones Generales de Venta, Entrega y Garantía, que pueden descargarse de nuestro sitio web. Todos los precios son netos más IVA. Salvo error. Los números de referencia del fabricante del vehículo no son vinculantes y no constituyen una denominación de origen. No se pueden incluir en las facturas. © VIEROL AG